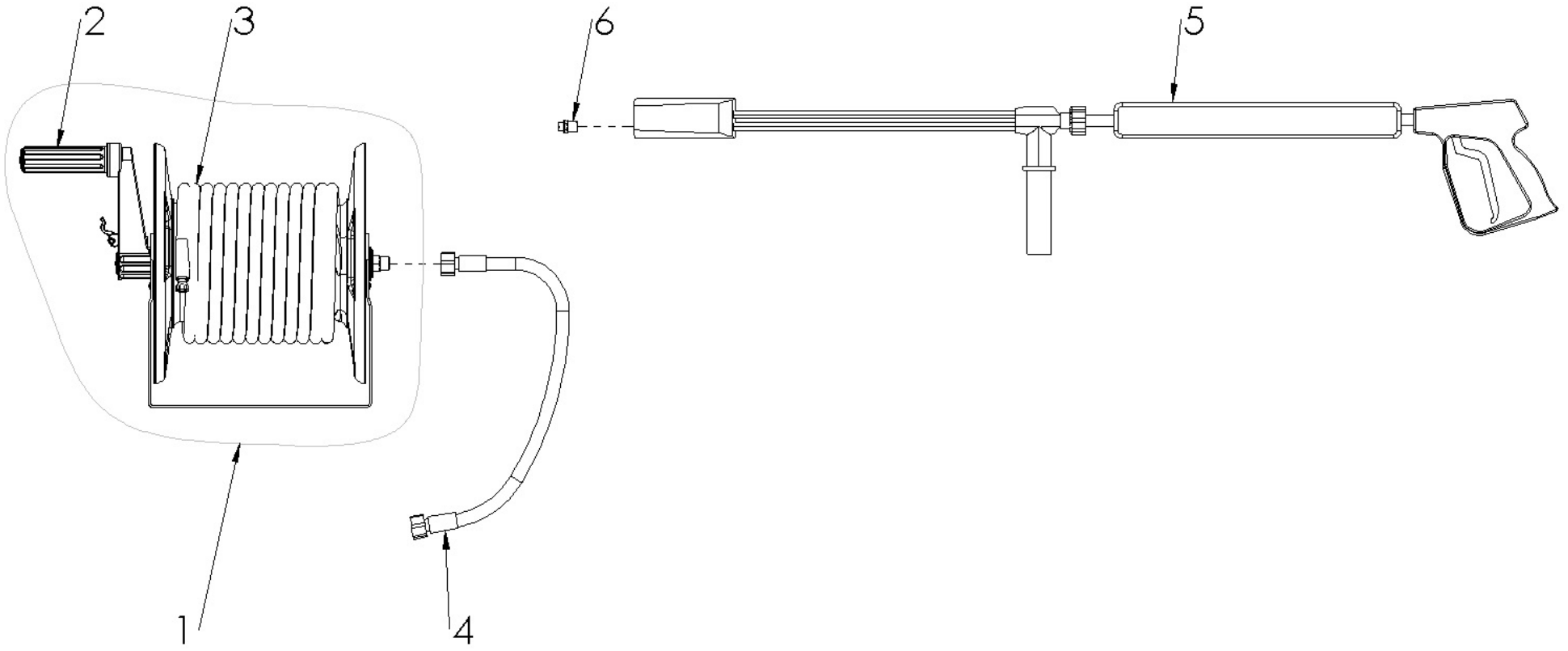
2
3
6
5
1
4