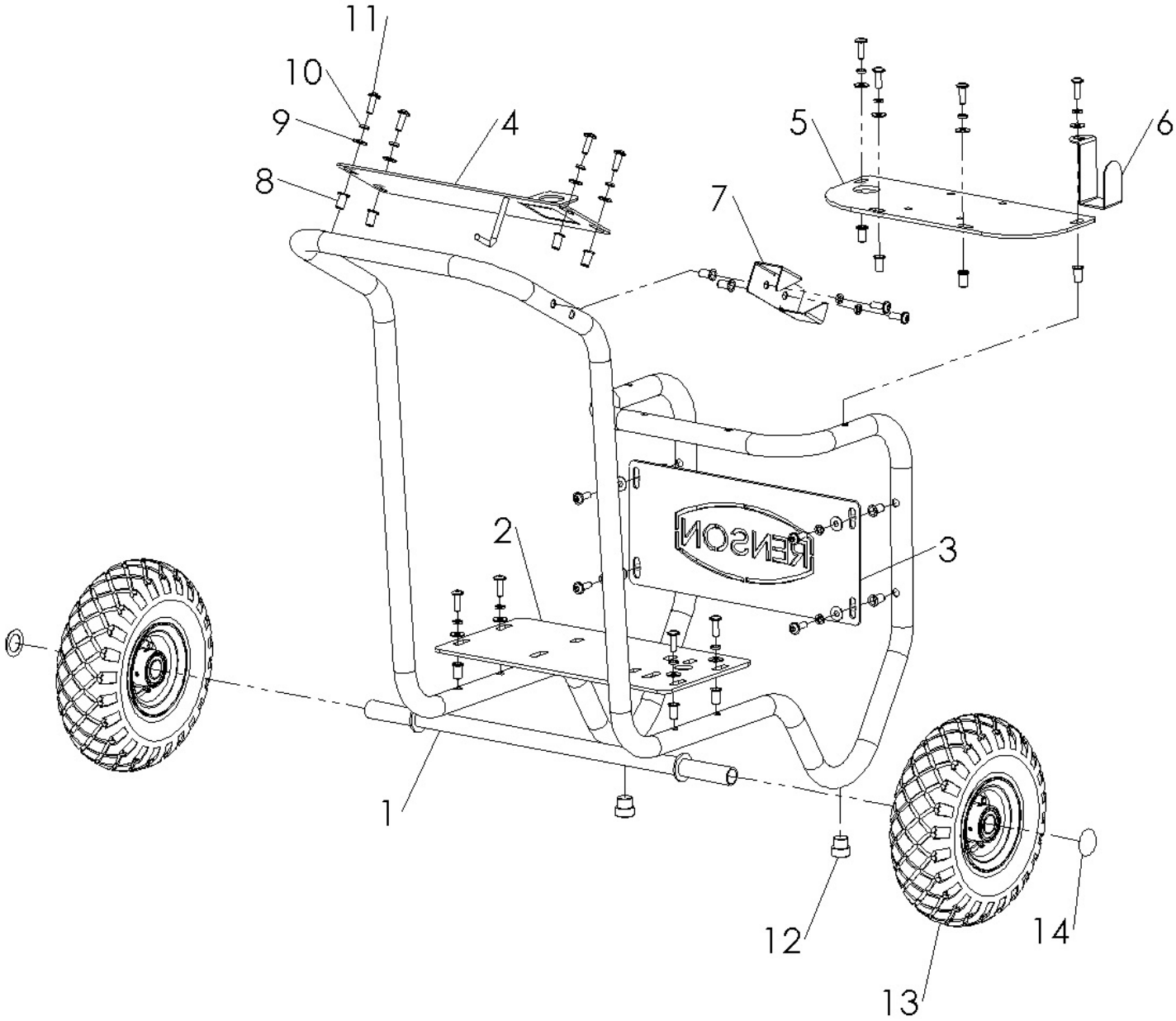
11
10
9
8
4
5
6
7
2
3
1
12
13
14