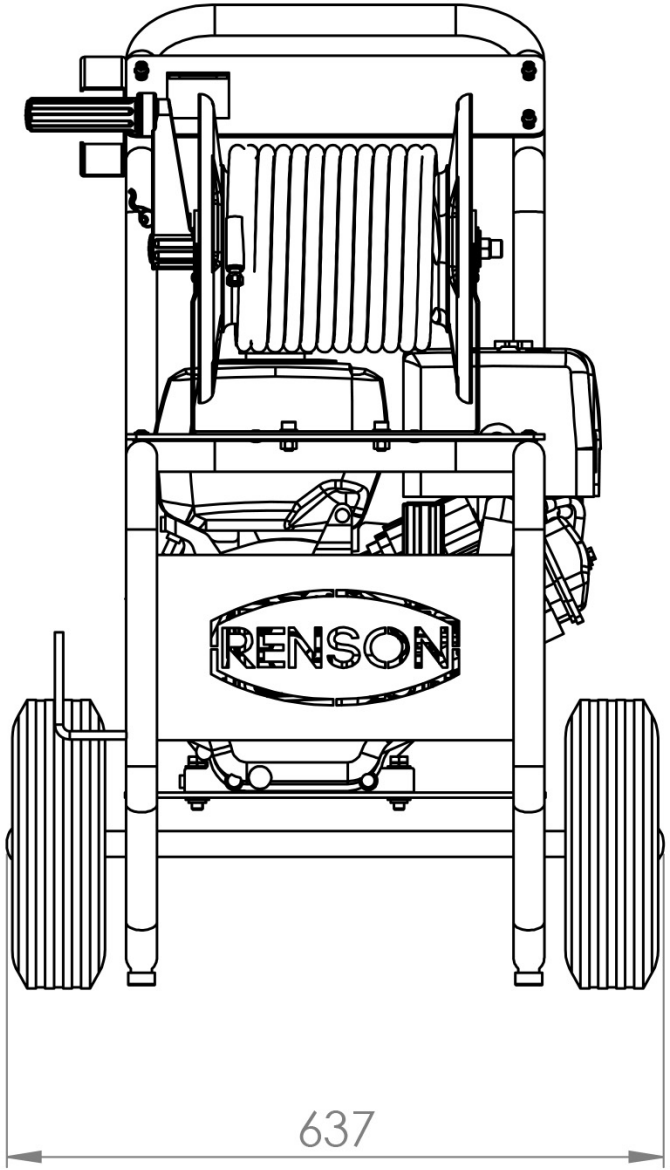
RENSON
637

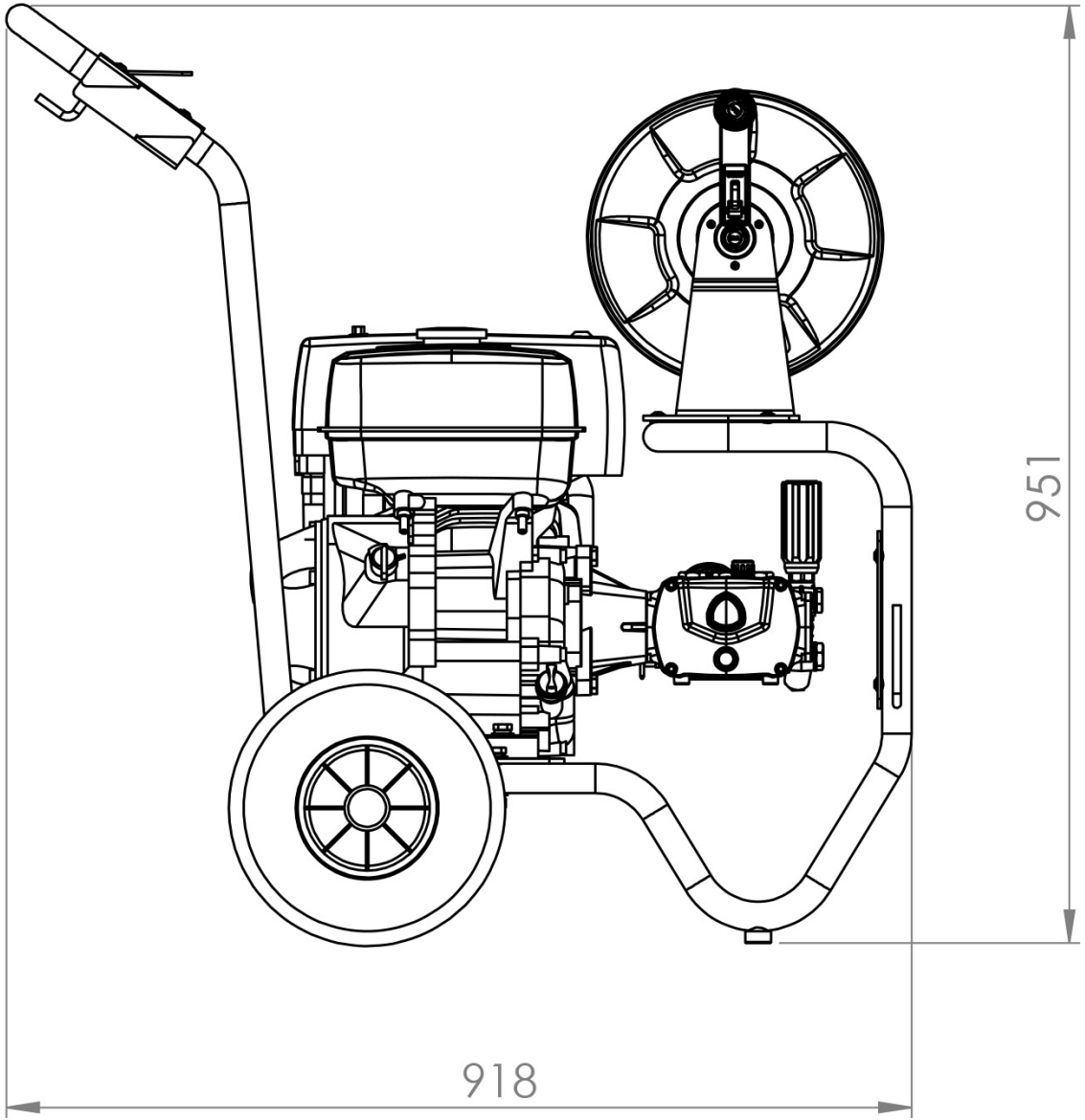
951
918