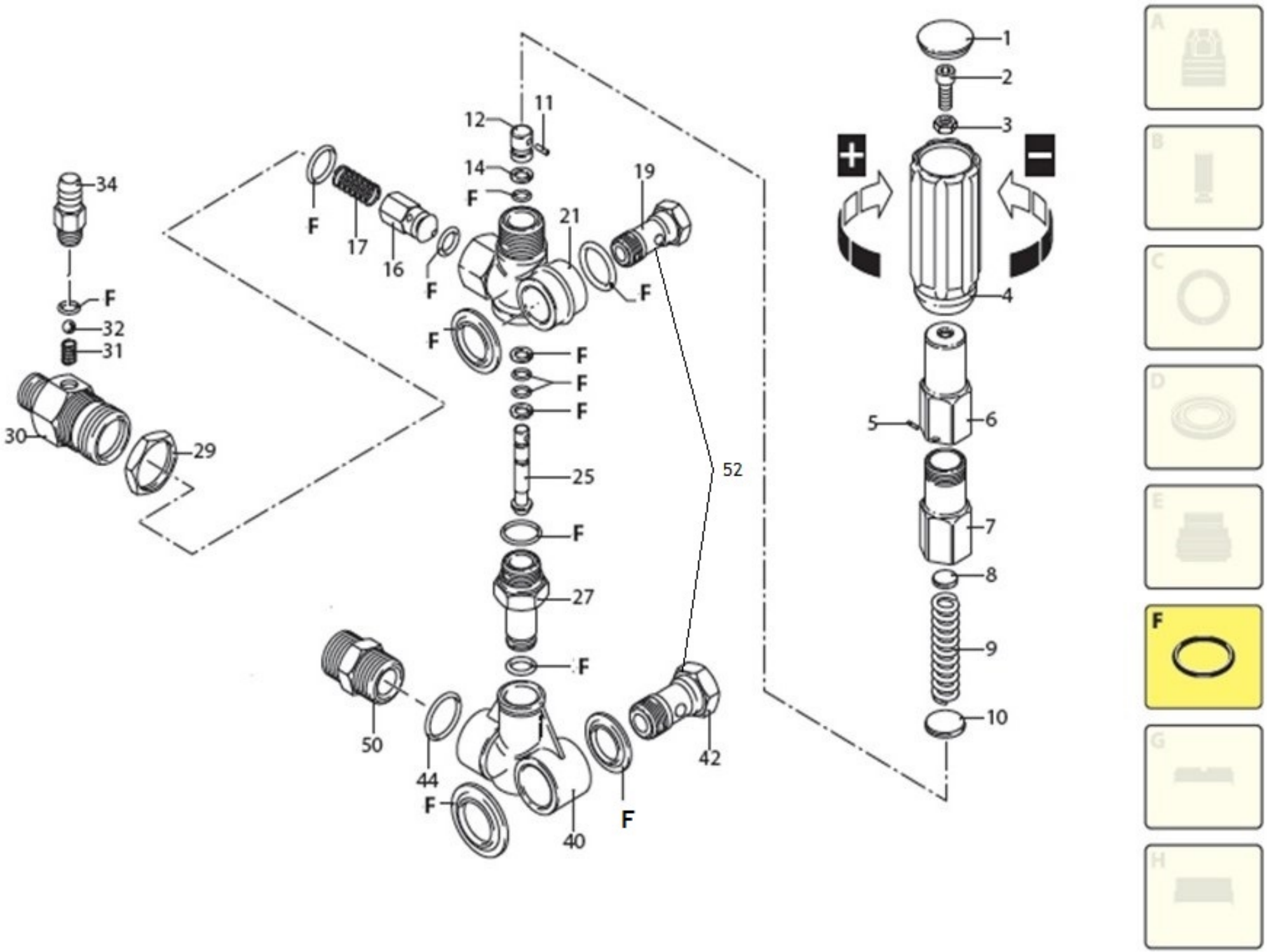
1
2
3
4
5
6
7
8
9
10
11
12
14
16
17
19
21
25
27
29
30
31
32
34
40
42
44
50
52
F
+
-