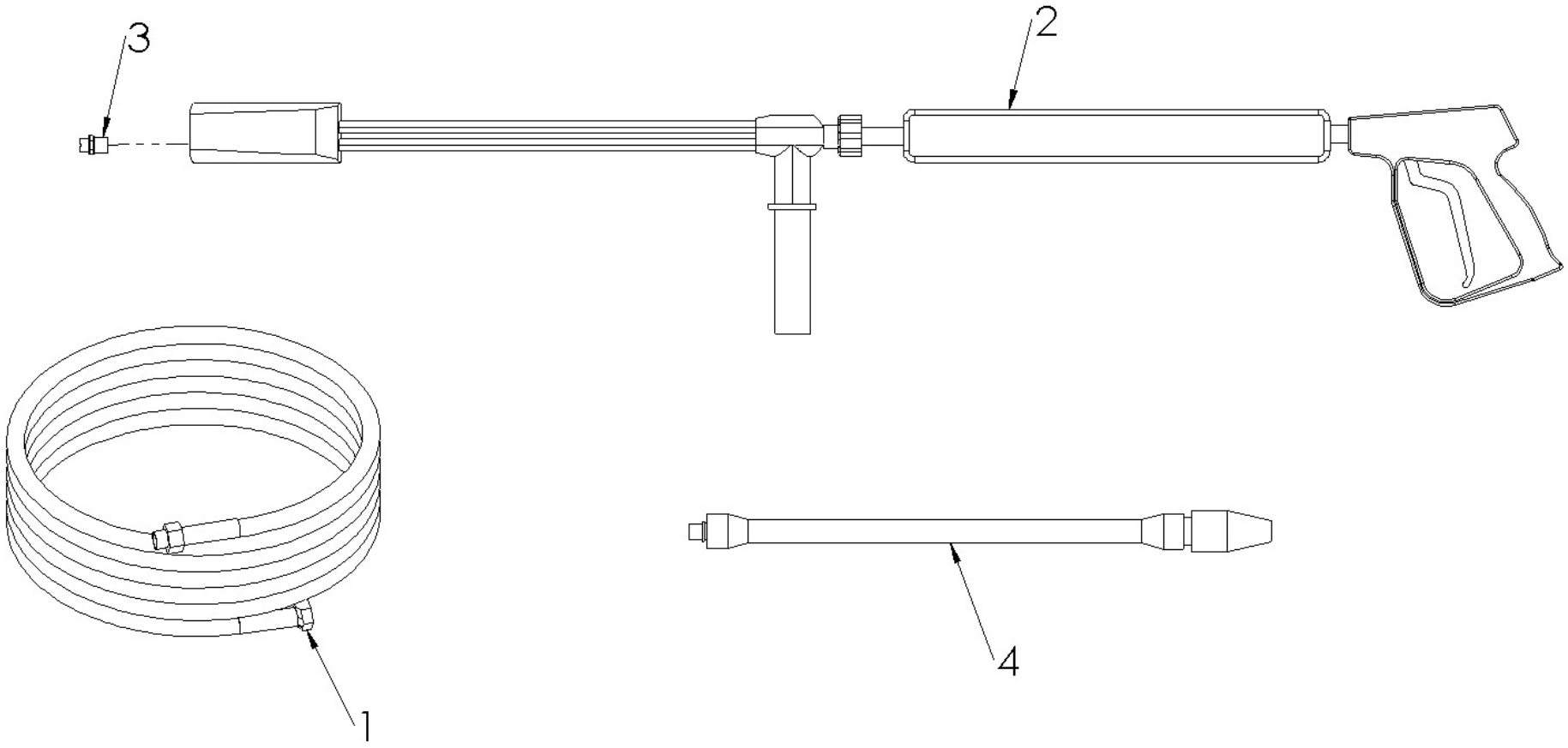
3
2
1
4